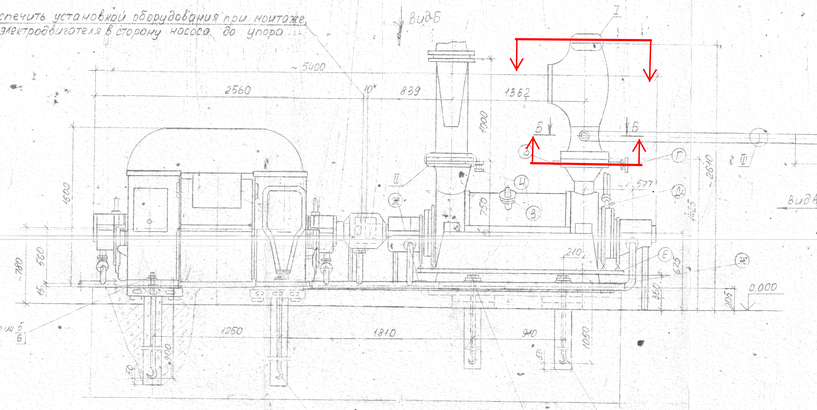

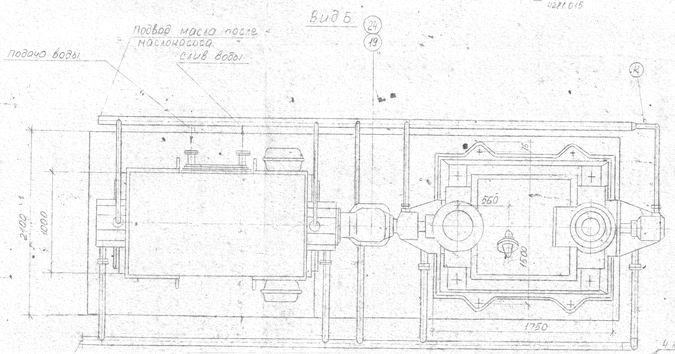

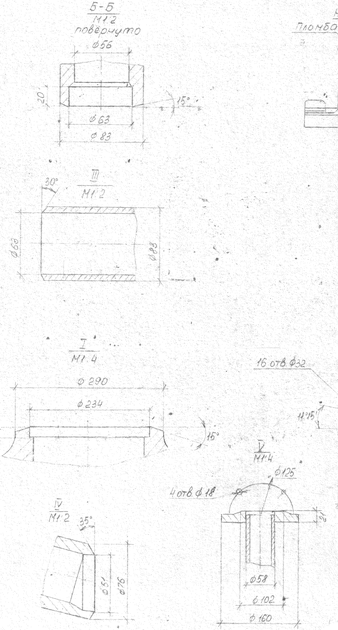

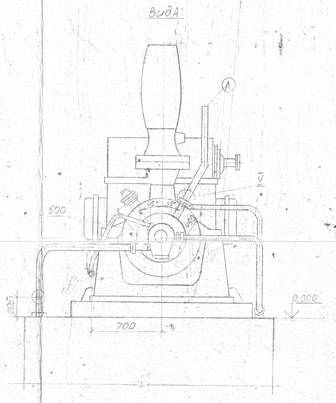

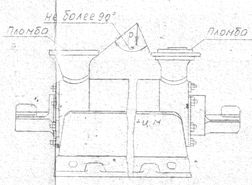

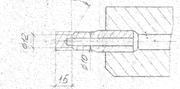

Разделка штуцера под приварку вентиля высокого давления (производить при монтаже массного агрегата)

Технические требования

1. Диаметры и присоединительные размеры трубопроводов см. черт. 5М.100.00 и Ш17.64.300.00
2. Трубу „А" подсоединять к всасывающему трубопроводу, на расстоянии не менее 4" м от фланца приемного патрубка насоса, или к деаэратору.
3. Сварку производить в соответствии с инструкцией по „ручной электродуговой сварке углеродистых и низколегированных сталей Оргэнергостроя.
4. При установке насоса и электродвигателя на монтажные плиты обеспечить прилегание лап к опорным поверхностям: щуп 0,05 не должен проходить.
5. Произвести центровку агрегата по муфтам роторов насоса и электродвигателя с точностью:
   радиальное биение ≤ 0,05 мм;
   торцевое биение ≤ 0,08 мм.
   Базой при центровке должен быть насос.
6. Допустимое усилие на патрубки насоса ≤ 700 кг в горизонтальной плоскости в любом направлении и вниз.
7. Монтаж, наладка и пуск агрегата должен производиться под техническим руководством представителей завода-изготовителя.
   При наличии пломб на патрубках и стяжных шпильках насоса допускается проточную часть насоса не вскрывать, но обязательно произвести ревизию подшипников, концевых уплотнений вала и пяты.
8. Трубку вентиля для прогрева насоса присоединить к линии сборнику питательной воды или конденсата.
9. В поставку завода-изготовителя не входят:
   а) трубопроводы соединяющие основные и вспомогательные сборудования и КИП, запорная арматура (по воде) маслопроводов, фланцы трубопроводов воды, крепежные этих фланцев, прокладочный материал.
   б) фундаментные болты крепления насоса и вспомогательного оборудования, клиновые прокладки, прокладка и крепёж обратного клапана.
   в) пусковые устройства, КИП силы тока, напряжения и мощности электродвигателя.
10. Допускается монтаж маслоохладителя и маслонасосных агрегатов на общей отметке с насосом.

Обозначение	Назначение	Условный проход Ду, мм	Условное давление Ру, МПа (кгс/см²)
Г	Вентиль прогрева насоса	10	25 (250)
Д	К манометру	10	1 (10)
Е	Подвод охлаждающей воды	32	2,5 (25)
Ж	Слив охлаждающей воды	50	0,1 (1)
З	К манометру	10	25 (250)
И	К манометру	10	1 (10)
К	К манометру	10	0,4 (4)
Л	Отвод от камеры гидропяты	во всасывающий трубопровод или деаэратор	
В	Отбор от четвертой ступени	Расход 20 т/ч Напор 660 м	

Техническая характеристика

1. Насос ПЭ 270-150-3
   Подача, м³/ч ... 270
   Напор, м ... 1530
   Мощность, квт ... 1445
   Частота вращения, об/мин ... 2975
   Допускаемый кавитационный запас, м ... 11
   Давление на входе, МПа (кгс/см²) ... 0,12 (1,2)
   К.П.Д. % ... 76
   Масса насоса, кг ... 6000
   Температура перекачиваемой среды, °С ... 165
2. Электродвигатель ЧАЗМ-2000/6000 УХЛ4
   Мощность, квт ... 2000
   Частота вращения, об/мин ... 2975
   Масса электродвигателя, кг ... 5700
   Масса ротора, кг ... 1180
   Расход воды на охлаждение электродвигателя (Р ≥ 3 кгс/см², t ≤ 5 °С) м³/ч ... 12,6
3. Маслонасос Ш5-25-3,6/4 с электродвигателем
   Подача, м³/ч ... 3,6
   Давление, МПа (кгс/см²) ... 0,4 (4,0)
   Высота всасывания, м ... 5
   Частота вращения, об/мин ... 1430
   Температура перекачиваемой среды °С ... 20÷70
   Мощность электродвигателя, квт ... 2,2
   Масса агрегата, кг ... 91
4. Маслоохладитель
   Поверхность охлаждения, м² ... 4
   Расход воды (Р ≤ 2 кгс/см², t = 15...32 °С) м³/ч ... 5,5
5. Маслобак МБ-300
   Полезный объём, м³ ... 0,3
   Полный объём, м³ ... 0,33
6. Обратно-вертикальный клапан Ду 225
   Рабочее давление, кгс/см² ... 230
   Температура рабочая, °С ... 165

АРХ АКЗ 120

					ОВ3.ТМ-ОО 4287.015
					Тех. задача ОВ3 (с частичным расширением)
Н. контр.	Лушников				Установленные защитой и сигнализацией технологические параметры	Стадия	Лист	Листов
ГИП	Чернуха					Р	1	4
Рук. гр.	Ивлиева							
Инжен.	Гаврилина				Питательный насос ПЭ 270-150-3	АКЗ им. в сов. энергетического машиностроения		

Инв. № подл. | Подпись и дата | Взам. инв. №